Cadenas AirKey | HM24-S

Description du produit

Le cadenas HM24-S AirKey avec anse en acier trempé convient parfaitement pour la sécurisation de barrières, volets roulants, dépôts et conteneurs à archives. Ces cadenas peuvent être intégrés de manière simple, même a posteriori, aux installations de fermeture AirKey. Toutes les ouvertures et fermetures sont bien entendu journalisées dans la gestion online.

Informations techniques

Modèle d'anse acier inox/acier ; Hauteur utile en mm	S17 | S30 | N30 | N40 | N50 | N60 | N70 | N80 | N90 | N100 | N120 | N150 | N180 | N200
Finition	NI – nickel
Options caractéristiques de sécurité	BS – protection d'anse largeur utile 12 mm | KB - Fixation chaine
Caractéristiques de sécurité	Bouton extérieur en roue libre contre les manipulations | Point de rupture au bouton extérieur | Embrayage uniquement sur autorisation | Journal des événements | Protection anti-arrachage | Secure-Element certifié EAL5+ intégré | Cryptage ECDSA et AES
Normes et directives	Homologué CE | Indice de protection IP65
Situation technique de montage	Recommandé pour une utilisation stationnaire
Technologies d'identification compatibles	Smart cards NFC comme cartes d'identification, porte-clés et clés combinées | Bluetooth 4.0 (BLE) | NFC
Pile	2 piles au lithium CR2 | jusqu'à 30 000 cycles
Signalisation	Optique et acoustique
Conditions d'utilisation	Température ambiante –20 °C jusqu'à +55 °C (dépend de la pile) | Humidité de l'air < 90 %, sans condensation | Pour 100 000 cycles selon EN 156841 | Indice de protection IP65
Journal des événements	Les 1000 derniers événements
Interfaces	BLE | NFC | Connecteur pour appareil d'alimentation électrique de secours
Contenu de la livraison	Cadenas | Joints | Piles | Non fourni : outil de montage nécessaire E.ZU.PZ.ZWD
Référence produit	E.A.HA.HM24-S.[S/N hauteur utile en mm].[finition].[option]
Exemple	Cadenas AirKey HM24-S. avec anse en inox hauteur utile 30 mm, finition nickelée : E.A.HA.HM24-S.N30.NI

Dessin dimensionnel

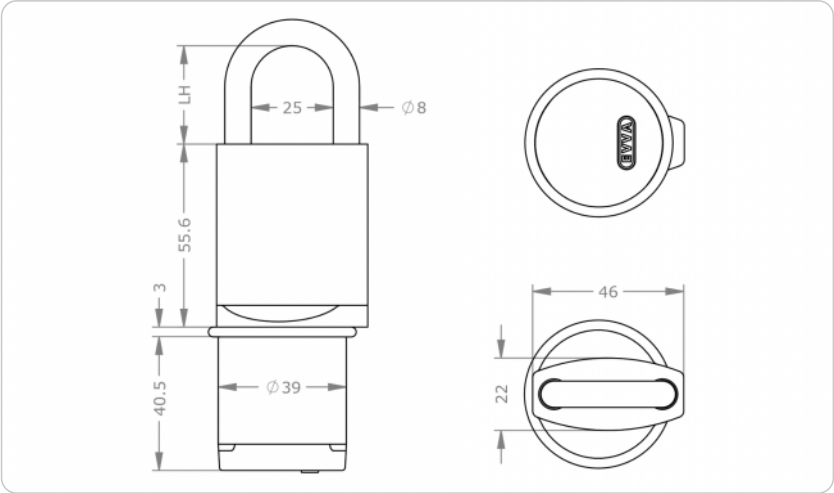
40.5
3
55.6
LH
∅39
25
∅8
22
46