EPS-Einsatzzylinder | PZE.CAP

Produktbeschreibung

Der EPS-Einsatzzylinder PZE.CAP ist für den Einsatz in gängigen italienischen Panikverschlüssen geeignet. Rückseitig mit Mitnehmerstift. Passend für eine birnenförmige Ausnehmung im Druckstangenverschluss. Einsatzbeispiele sind Druckstangen in CISA®-Antipanik-Garnituren.

Technische Information

System	EPS5 – Erweitertes-Profil-System 5-stiftig | EPS5M – Erweitertes-Profil-System 5-stiftig mit Markenschutz | EPS6 – Erweitertes-Profil-System 6-stiftig | EPS6M – Erweitertes-Profil-System 6-stiftig mit Markenschutz
Oberfläche	NI – Nickel | MS – Messing | NP – Nickel poliert | NPV – Nickel voll poliert | MP – Messing poliert lackiert | MPV – Messing voll poliert lackiert | ML – Messing lackiert | CR – Chrom | CP – Chrom poliert | CPV – Chrom voll poliert | PS – patiniert schwarz | PB – patiniert braun
Optionen Nutzungsmerkmale	TXT – kundenspezifischer Text
Zubehör	Spray FinLube
Sicherheitsmerkmale	Stiftzylinder mit 5 oder 6 aktiven, gefederten Sperrelementen | bis zu 20 zusätzliche Seitencodierungen mit integrierter Manipulationskontrolle
Technische Einbausituation	Einsatzzylinder für die Montage in versperrbaren Außendrückern/-knäufen in Verbindung mit Panikstangen
Lieferumfang	Einsatzzylinder ohne Befestigungsmaterial
Produktcode	M.[System].EZ.PZE.CAP.[Oberfläche]
Beispiel	EPS 5-stiftig-Einsatzzylinder für absperrbare CISA®-Antipanik-Garnitur, Oberfläche vernickelt: M.EPS5.EZ.PZE.CAP.NI
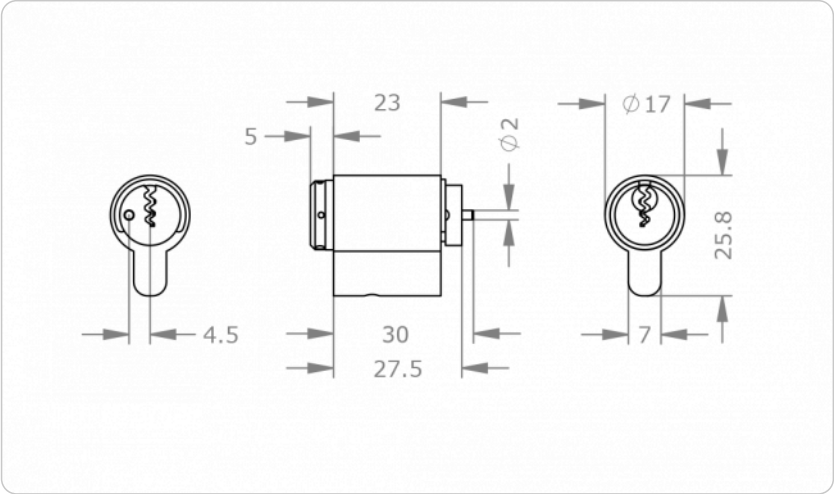
Maßzeichnung