Akura 44 | Hebelzylinder 27 mm

Technische Information

Zylinderlängen	27, 32, 37 mm
Oberflächen	NI – Nickel | MS – Messing | CP – Chrom poliert | CR – Chrom | ML – Messing lackiert | MP – Messing poliert | NP – Nickel poliert | PB – Patiniert Braun | PS – Patiniert Schwarz
Optionen Sicherheitsmerkmale	-
Optionen Technische Einbausituation	0SN – Ohne Schließnase/-hebel | H[...][A] – Hebel für Blechkästen und Vitrinen | HB[...][A] – Hebel für Brieffachanlagen | ST[...] – Schließwege A-H
Optionen Nutzungsmerkmale	0SN – Ohne Schließnase/-hebel | ST[...] – Schließwege A-H | TXT – Kundenspezifischer Text | VAR – Umsperrfunktion VARIO
Funktion	Mit Schlüssel verschließbar | Wendeschlüssel | Verriegelt mit Hebel an der Rückseite
Verwendung	Vitrinen | Briefkästen | Schlüsselkästen | technische Verteilerschränke
Sicherheit	Zuhaltungsebenen: 3 | Zuhaltungen aktiv: 6 | Zuhaltungen passiv: 10 | Sicherungskarte
Normen	-
Montage	Lochbild d > 27 mm | Seitlich abgeflacht | Rückseitig durch Flachmutter befestigt
Lieferumfang	Schließzylinder | Schließhebel H7233 montiert | Sechskantmutter
Produktcode	M.A44.HB.MB27.[Zylinderlänge].[Oberfläche].[Optionen]
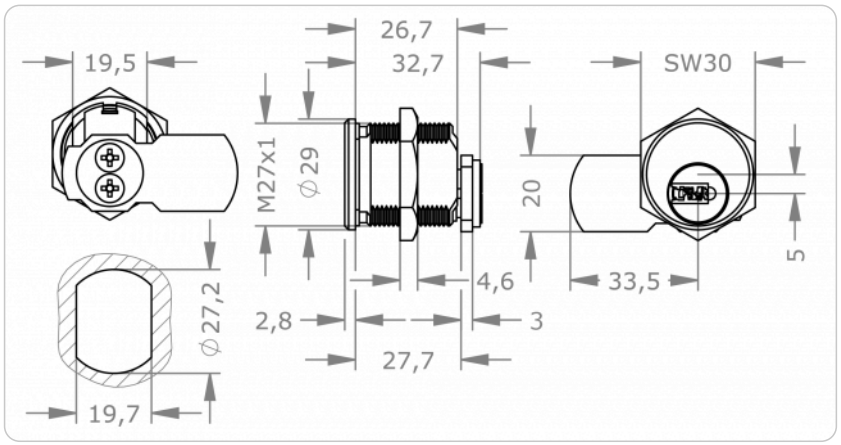
Maßzeichnung